COSMOS

オープンパス方式 ガス検知器 IR5500

耐圧防爆構造

2点間の空間濃度を ppmレベルで瞬時に検知!

赤外線投光器と受光器間に存在する炭化水素ガスの濃度を、赤外線の吸収波長と透過率を見ることで検知するオープンパス方式のガス検知器。

ガス濃度単位ppm・m、LEL・mとは

パス空間に存在するガスの積算濃度のことをいいます。例えば、パス空間に10mの範囲で100ppmが存在した場合、100ppm×10m=1000ppm・mとなり「P10」と表示します。また、パス空間に10mの範囲で10%LELが存在した場合、10%LEL×10m=100%LEL・m（1.0LEL・m）となり「L1.0」と表示します。

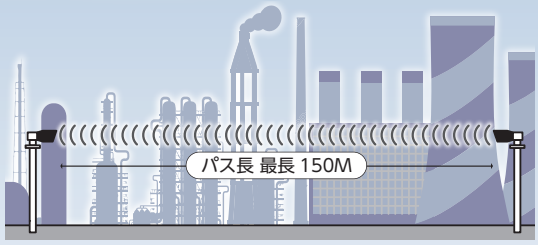

オープンパス方式 ガス検知器 IR5500

特 長

最長150m(パス長)の2点間のガスをわずか3秒で検知

定期点検は、外観検査・レンズ清掃・テストフィルムによる動作確認のみ

複数の通信出力(HART、ModBus等)に対応

仕 様

型式		IR5500		
検知原理		赤外線吸収式オープンパス		
検知ガス		可燃性ガス(基準ガス：メタンまたはプロパン)		
検知範囲	メタン	0～5000ppm･m	0～5LEL･m	
	プロパン	0～2000ppm･m	0～1LEL･m	
検知距離		5～30m	20～100m	80～150m
警報設定値		仕様による		
再現性		±5%以内		
直線性		FSの±5%以内または指示値の±10%以内のいずれか大きい方の値		
応答速度		90%応答3秒以内		
濃度表示		受光器側LEDデジタル表示:2桁(自動範囲変更)		
外部出力	4接点	故障、ppm警告、LEL警告、警報		
	アナログ出力	DC4～20mA(0mA:故障、1.5mA:テスト/設定、2mA:ビームブロック)		
	その他出力	HART6、RS-485(ModBus)		
防爆構造		耐圧防爆構造　Ex db IIB + H2 T4 Gb		
保護等級		IP66/67		
使用温湿度範囲		温度　−55～65℃	湿度　10～95%RH	
供給電源		DC24V(DC20～36V)		
消費電力		投光器　DC24V 12W	受光器　DC24V 10W	
外形寸法		直径135×長さ315mm(投光器、受光器共)		
質量		投光器　5.53kg	受光器　5.60kg	
その他規格		CSA、FM、ATEX、IECEx、CEマーク、SIL-3、HART、DNV-GL、INMETRO、EAC		

●上記以外の仕様についてはご相談ください。
●ケーブルグランドは付属しておりません。
●Modbusは、Schneider Automation Inc. の登録商標または商標です。

外形寸法図

(単位:mm)

[取付アーム]

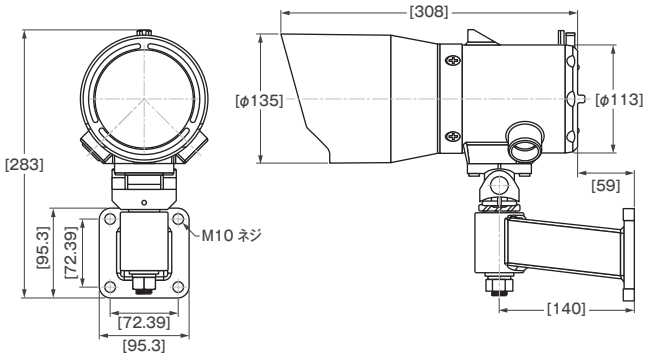

[取付台]

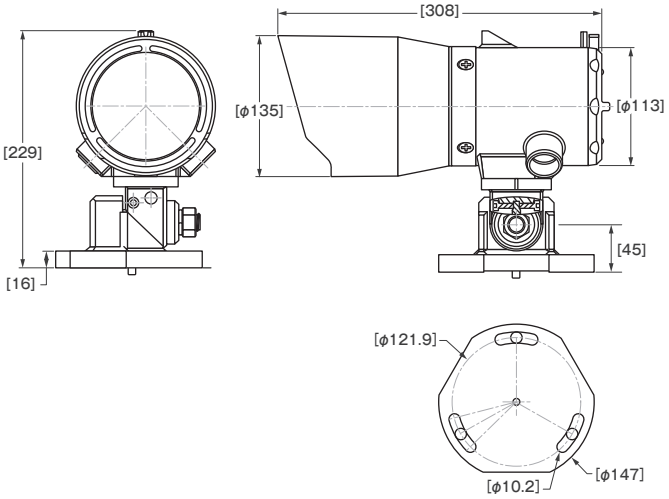

安全に関するご注意
●ご使用前に必ず「取扱説明書」をよくお読みのうえ、正しくお使いください。
●設置工事をともなう商品については、お買い上げの販売店または専門業者にご依頼ください。工事に不備があると事故の原因になるおそれがあります。

警報器の性能を維持し、安全を確保していただくためには日常点検および定期点検を実施してください。

製造元：MSA Safety Inc.
MSA The Safety Company

新コスモス電機株式会社

本社 ■ 〒532-0036 大阪市淀川区三津屋中2−5−4 TEL(06)6308−2111
東日本営業部
東京 ■ 〒105-0013 東京都港区浜松町2-6-2(浜松町262ビル3F) TEL(03)5403−2703
札幌営業所 ■ 〒060-0005 札幌市中央区北五条西6-2-2(札幌センタービル20F) TEL(011)231−1101
仙台営業所 ■ 〒983-0852 仙台市宮城野区榴岡4-12-7(ティエヌビルディング4F) TEL(022)295−6061
新潟営業所 ■ 〒950-0916 新潟市中央区米山3-1(ファースト米山201) TEL(025)365−1390
静岡営業所 ■ 〒420-0851 静岡市葵区黒金町11-7(三井生命静岡駅前ビル2F) TEL(054)255−1901
北関東出張所 ■ 〒330-0855 さいたま市大宮区上小町544(武井ビル2F) TEL(048)643−1223
千葉出張所 ■ 〒260-0834 千葉市中央区今井1-23-7(SYビル2F) TEL(043)209−1650
神奈川出張所 ■ 〒222-0033 横浜市港北区新横浜1-3-1(新横浜アーバンスクエア6F) TEL(045)473−6451
中部営業部
中部 ■ 〒461-0004 名古屋市東区葵3-15-31(千種第2ビル5F) TEL(052)933−1680
北陸営業所 ■ 〒920-0065 金沢市二ツ屋町8-1(アーバンユースフルビル2F) TEL(076)234−5611
西日本営業部
関西 ■ 〒532-0036 大阪市淀川区三津屋中2-5-4 TEL(06)6308−2111
岡山営業所 ■ 〒712-8051 倉敷市中畝2-8-22(岡ービル1F) TEL(086)456−5200
広島営業所 ■ 〒732-0827 広島市南区稲荷町2−16(広島稲荷町第一生命ビル6F) TEL(082)568−2800
九州営業所 ■ 〒812-0013 福岡市博多区博多駅東3-1-1(NORITZビル5F) TEL(092)431−1881
京滋出張所 ■ 〒520-0044 大津市京町4-4-23(アソルティ大津京町6F) TEL(077)526−8222
姫路出張所 ■ 〒670-0965 姫路市東延末3-50(姫路駅南マークビル2F) TEL(079)225−8965

※本カタログの記載事項は性能向上のため、予告なく変更する場合があります。

(D)2018年10月制作
(A)7217-A010